HT COMA™

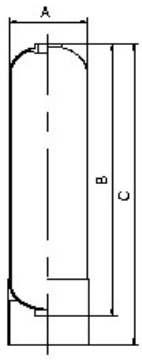

COLORI DISPONIBILI

Natural

Blue

Gray

DIMENSIONI		ATTACCHI		DIAMETRO A	ALTEZZA		CAPACITA'		PESO	MATERIALE	PRESSIONE	TEMPERATURA
pollici	cm	superiore	inferiore	mm	No base B	con base C	galloni	litri	kg	INLINER	max bar	max °c
724	Φ170×610	2,5	N/A	181	610	645	3,8	15	2,1	PE	10	40
735	Φ170×875	2,5	N/A	181	889	910	5,2	19,7	2,3	PE	10	40
817	Φ200×430	2,5	N/A	206	430	460	3,1	11,7	1,7	PE	10	40
820	Φ200×470	2,5	N/A	206	470	495	3,5	13,4	2,9	PE	10	40
835	Φ200×875	2,5	N/A	206	889	910	6,6	25	5,1	PE	10	40
844	Φ200×1100	2,5	N/A	206	1105	1125	8,7	32,9	5,8	PE	10	40
935	Φ220×875	2,5	N/A	230	889	905	8,3	31,4	6,4	PE	10	40
940	Φ220×1005	2,5	N/A	230	1005	1025	9,5	36	5,8	PE	10	40
948	Φ220×1200	2,5	N/A	230	1200	1240	12,7	48	6,6	PE	10	40
1017	Φ250×430	2,5	N/A	260	430	460	4,8	18,2	2,2	PE	10	40
1035	Φ250×875	2,5	N/A	260	889	910	10,2	38,6	6,7	PE	10	40
1044	Φ250×1100	2,5	N/A	260	1100	1200	13,1	49,6	8,2	PE	10	40
1054	Φ250×1350	2,5	N/A	260	1340	1380	16,4	62	9,8	PE	10	40
1248	Φ250×1200	2,5	N/A	260	1200	1240	20,6	78	10,4	PE	10	40
1252	Φ300×1300	2,5	N/A	310	1300	1325	22,2	84	12,4	PE	10	40
1252	Φ300×1300	4,5	N/A	310	1300	1325	22,2	84	12,4	PE	10	40
1265	Φ300×1650	2,5	N/A	310	1650	1665	22,6	112	14,8	PE	10	40
1354	Φ330×1350	2,5	N/A	334	1355	1380	27,5	104	16,4	PE	10	40
1465	Φ350×1650	2,5	N/A	360	1659	1690	40,6	154	21,6	PE	10	40
1465	Φ350×1650	4	N/A	360	1659	1690	49	154	21,6	PE	10	40
1665	Φ400×1650	2,5	N/A	410	1620	1665	49	185	22,9	PE	10	40
1665	Φ400×1650	4	N/A	410	1620	1665	49	185	22,9	PE	10	40
1665	Φ400×1650	4	4	410	1620	1765	49	185	22,9	PE	10	40
1865	Φ450×1650	4	N/A	475	1665	1900	66,8	253	34,4	PE	10	40
1865	Φ450×1650	4	4	475	1665	1900	66,8	253	34,4	PE	10	40
2162	Φ530×1550	4	N/A	545	1600	1840	88	333	42	PE	10	40
2162	Φ530×1550	4	4	545	1600	1840	88	333	45	PE	10	40
1672	Φ400×1800	2,5	N/A	410	1795	1850	53,6	203	25	FRP	10	49
1672	Φ400×1800	4	N/A	410	1672	1850	53,6	203	25	FRP	10	49
1672	Φ400×1800	4	4	410	1795	1950	53,6	203	25	FRP	10	49
2072	Φ500×1800	4	6"FLG	517	1800	2040	89	337	43	FRP	10	49
2472	Φ600×1800	4	6"FLG	612	1800	2040	126,8	480	56	FRP	10	49
2472	Φ600×1800	6"FLG	6"FLG	612	1800	2040	126,8	480	56	FRP	10	49
3072	Φ750×1800	4	6"FLG	762	1800	2040	195,5	740	79	FRP	10	49
3072	Φ750×1800	6"FLG	6"FLG	762	1800	2040	195,5	740	79	FRP	10	49
3672	Φ900×1800	4	6"FLG	930	1800	2140	283	1071	90	FRP	10	49
3672	Φ900×1800	6"FLG	6"FLG	930	1800	2140	283	1071	90	FRP	10	49
4072	Φ1000×1800	6"FLG	6"FLG	1020	1800	2145	338,7	1282	115	FRP	10	49
4872	Φ1200×1800	6"FLG	6"FLG	1220	1800	2110	338,7	1282	156	FRP	10	49
4896	Φ1200×2400	6"FLG	6"FLG	1220	2400	2695	657,1	2487	205	FRP	10	49
5696	Φ1400×2400	6"FLG	6"FLG	1430	2400	2780	844,1	3195	262	FRP	8	49
6096	Φ1500×2400	6"FLG	6"FLG	1520	2400	2655	958	3626	302	FRP	8	49

MATERIALI CERTIFICATI DA LABORATORIO AUTORIZZATO PER CONTATTO CON ACQUE AD USO UMANO DM 174 06-04-2004

ATTENZIONE: pesi e misure sono puramente indicativi e possono subire variazioni in qualsiasi momento senza alcun preavviso

KALKI Import-Export s.r.l.

Indice

PARK INTERNATIONAL CORP.

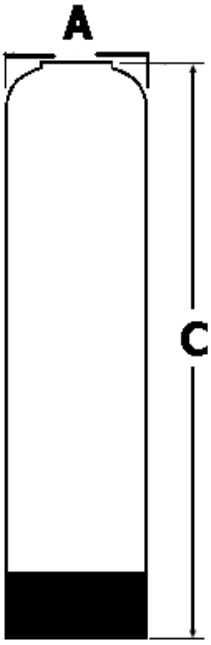

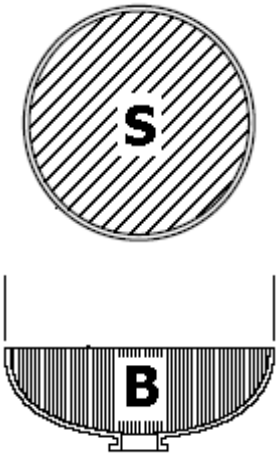

Diametro In Pollici A	Superficie Bombola in Dm2 S	Volume Bombatura Inferiore In lt B	Diametro In mm A
6	0,18	0,68	159
7	0,25	1	184
8	0,32	1,22	208
9	0,41	1,68	233
10	0,51	2,22	257
12	0,73	3,8	304
13	0,86	5,32	330
14	0,99	6,46	356
16	1,3	10,26	406
18	1,64	14,06	469
21	2,23	23,56	552
24	2,92	35,34	610
30	4,56	68,4	770
36	6,56	125,4	927
42	8,93	197,6	1074
48	11,67	281,2	1126

Tutti i serbatoi a pressione fabbricati dalla Park International sono protetti da una garanzia limitata. Per il condizionamento dell'acqua, la deionizzazione e le applicazioni chimiche approvate, i serbatoi Park sono garantiti contro i difetti di fabbricazione per un periodo di 5 anni dalla data di spedizione dallo stabilimento Park.
Tutti i serbatoi a pressione dovranno essere utilizzati in condizioni operative conformi alle specifiche indicate sull'etichetta di ciascuno. La garanzia non riguarda le fratture causate da impatti esterni, condizioni di sotto-vuoto o rotture causate da colpo di ariete. Le fratture della superficie di tenuta dell'anello sono soggette ad una garanzia proporzionale al periodo di 5 anni. Questa garanzia non é valida quando vengono usati dei lubrificanti inadatti per anello; filettatura durante il montaggio o l'aggiornamento.

CODICE	DESCRIZIONE	ALTEZZA Mm C	DIAMETRO Mm A	CAPACITA' Lt	PESO Kg
140000	Bombola 6 x 13	328	159	5,11	1
140001	Bombola 7 x 24	617	184	14,42	2
140003	Bombola 6 x 18	472	159	6,80	1,2
140004	Bombola 6 x 35	909	159	14,40	2,2
140005	Bombola 7 x 35	904	184	19,70	2,5
140014	Bombola 8 x 17	437	208	11,00	1,5
140015	Bombola 8 x 18	478	208	12,00	1,5
140020	Bombola 8 x 30	762	208	23,10	2,5
140022	Bombola 8 x 35	904	208	25,00	2,8
140025	Bombola 8 x 44	1128	208	32,90	3,4
140030	Bombola 9 x 35	904	233	31,40	3,5
140033	Bombola 9 x 48	1224	233	44,70	4,3
140035	Bombola 10 x 35	904	257	38,60	4,2
140037	Bombola 10 x 40	1024	257	43,50	4,6
140038	Bombola 10 x 44	1133	257	49,60	4,9
140040	Bombola 10 x 47	1204	257	57,00	5,2
140042	Bombola 12 x 36 *	909	304	62,00	6
140045	Bombola 10 x 54	1392	257	62,00	6,2
140046	Bombola 10 x 60	1524	257	67,68	6,5
140047	Bombola 12 x 42	1087	304	72,00	5
140048	Bombola 12 x 52	1344	304	84,00	7,8
140049	Bombola 12 x 48	1240	304	78,00	6,6
140054	Bombola 13 x 54/25 IM base	1387	330	104,00	13,2
140055/B	Bombola 13 x 54/40 IM base	1387	330	104,00	13,2
140056	Bombola 14 x 47/25 IM base	1181	356	104,00	14,8
140058	Bombola 14 x 47/40 IM base	1181	356	104,00	14,8
140057	Bombola 14 x 65/25 IM base	1641	356	154,00	18,5
140059	Bombola 14 x 65/25 Rubber base	1641	356	154,00	18,5
140060	Bombola 14 x 65/40 Rubber base	1641	356	154,00	18,5
140060/A	Bombola 14 x 65/40 IM base	1641	356	154,00	18,5
140061	Bombola 14 x 65/40-40	1820	356	140,00	21,6
140062	Bombola 16 x 53/40 Rubber base	1354	406	140,00	17,8
140065	Bombola 16 x 65/40 Rubber base	1641	406	185,00	20
140065/A	Bombola 16 x 65/40 std base	1641	406	185,00	20
140065/B	Bombola 16 x 65/25 Rubber base	1641	406	185,00	20
140066/A	Bombola 16 x 65/40-40 x base	1820	406	170,00	24
140069	Bombola 18 x 65/40	1704	469	236,00	32
140072	Bombola 21 x 36/40	1059	552	171,00	22
140073	Bombola 21 x 62/40	1699	552	312,00	42,5
140073/A	Bombola 21 x 62/40-60	2006	552	312,00	42,5
140079	Bombola 24 x 65/40-40 x base	1924	610	378,00	47
140079/A	Bombola 24 x 65/40	1626	610	378,00	47
140080	Bombola 24 x 72/40	1882	610	450,00	65,5
140085	Bombola 24 x 72/4-6 x base	2147	610	450,00	65,5
140082	Bombola 24 x 72/6-6 x base	2147	610	450,00	65,5
140087	Bombola 42 x 72/6-6 Vinylester	2404	1074	1306,00	133
140088	Bombola 30 x 72/6-6 x base	2182	770	708,00	84
140089	Bombola 36 x 72/6-6 x base	2190	927	1000,00	99
140081	Bombola 24 x 72/6-6 FLG ext base	2258	610	450,00	70
140083	Bombola 30 x 72/6-6 FLG x base	2260	770	708,00	84
140084	Bombola 36 x 72/6-6 FLG x base	2294	927	1000,00	99
140086	Bombola 42 x 72/6-6 FLG tripod base	2404	1074	1306,00	133
140092	Bombola 48 x 72/6-6 FLG Vinylester	2339	1126	1753,00	178

*** Contatare ns ufficio tecnico**

ATTENZIONE: Pesi e misure sono puramente indicativi e possono subire variazioni in qualsiasi momento senza alcun preavviso

ADATTATORI PER BOMBOLE

ADATTATORE PER BOMBOLE IN PVC
FILETTATURA DA 2 1/2"- 8 NPSM a 1 1/2"NPT
Per tutte le bombole di diametro da 6" a 13"
Cod. 140119

ADATTATORE PER BOMBOLE IN PVC
FILETTATURA DA 4"- 8UN A 1 1/2"NPT
Per tutte le bombole di diametro da 6" a 36"
Cod. 140120

ADATTATORE PER BOMBOLE IN PVC
FILETTATURA DA 4"- 8UN A 1" NPT
Per tutte le bombole di diametro da 6" a 36"
Cod. 140123

ADATTATORE PER BOMBOLE IN PVC
FILETTATURA DA 6"- 8UN A 2 1/2" NPT
Per tutte le bombole di diametro da 6" a 13"
Cod. 140099

ADATTATORE PER BOMBOLE IN PVC
FILETTATURA
DA 4 1/2"- 8UN A 4"- 8UN
Per tutte le bombole di diametro da 6" a 36"
Cod. 140096

ADATTATORE PER BOMBOLE IN PVC
FILETTATURA
DA 4 1/2"- 8 UN
a 2 1/2" - 8 PSM
Per tutte le bombole di diametro da 6" a 36"
Cod. 140102
140101 (4" → 2 1/2")

ADATTATORE PER BOMBOLE IN PVC
FILETTATURA
DA 6"- 8 UN a 2 3/8"
(DIAMETRO APERTURA SENZA FILETTI)
Per tutte le bombole di diametro da 30" a 36
Cod. 140121

TAPPO IN PVC
FILETTATURA
Di 6"- 8 UN
Per tutte le bombole di diametro da 30" a 36"
Coperchio rotondo e piatto
Cod. 140118

TAPPO IN PVC
FILETTATURA
Di 2 1/2"- 8 NPSM
Per tutte le bombole di diametro da 6" a 13"
Coperchio ottagonale e piatto
Cod. 140115

GOMITO IN PVC di 2"
FILETTATURA
Da Maschio NPSM
a Femmina di 2"

Cod. 140122

DISTRIBUTORE - COLLETTORE 890C / 890S

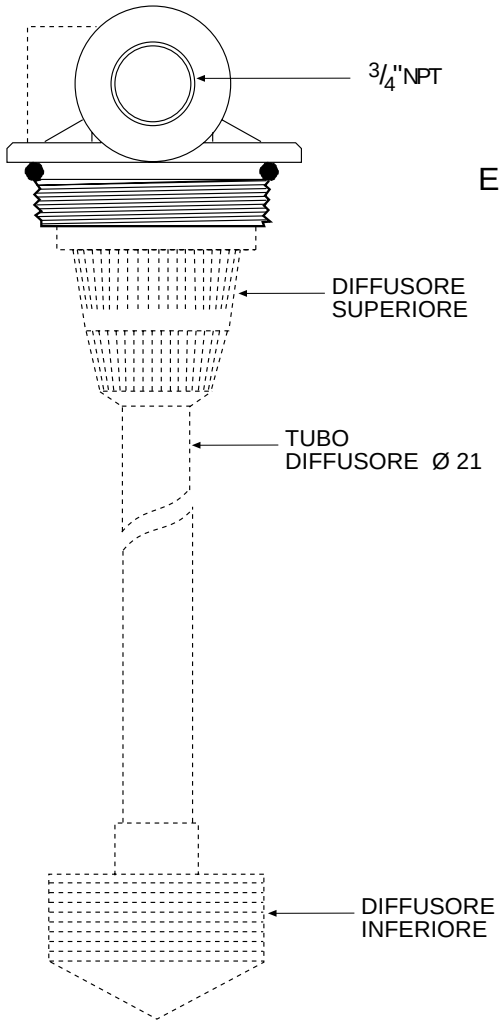

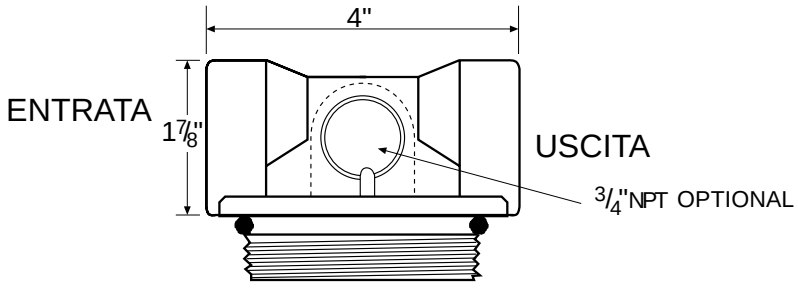

I distributori - collettore 890 C e 890S sono ideali per impianti di deionizzazione a letto misto, piccoli filtri a carbone, ecc...

CARATTERISTICHE TECNICHE

ATTACCHI :		***Codice***
Modello 890S :	1 Entrata - 1 Uscita 3/4 G	***140110***
Modello 890C :	1 Entrata - 2 Uscite 3/4 G	***140111***
CORPO :	NORLY	
TUBO DIFFUSIONE :	Ø 21 mm	
DIFFUSORI INFERIORE E SUPERIORE :	In dotazione	

DISTRIBUTORE - COLLETTORE 900M-1

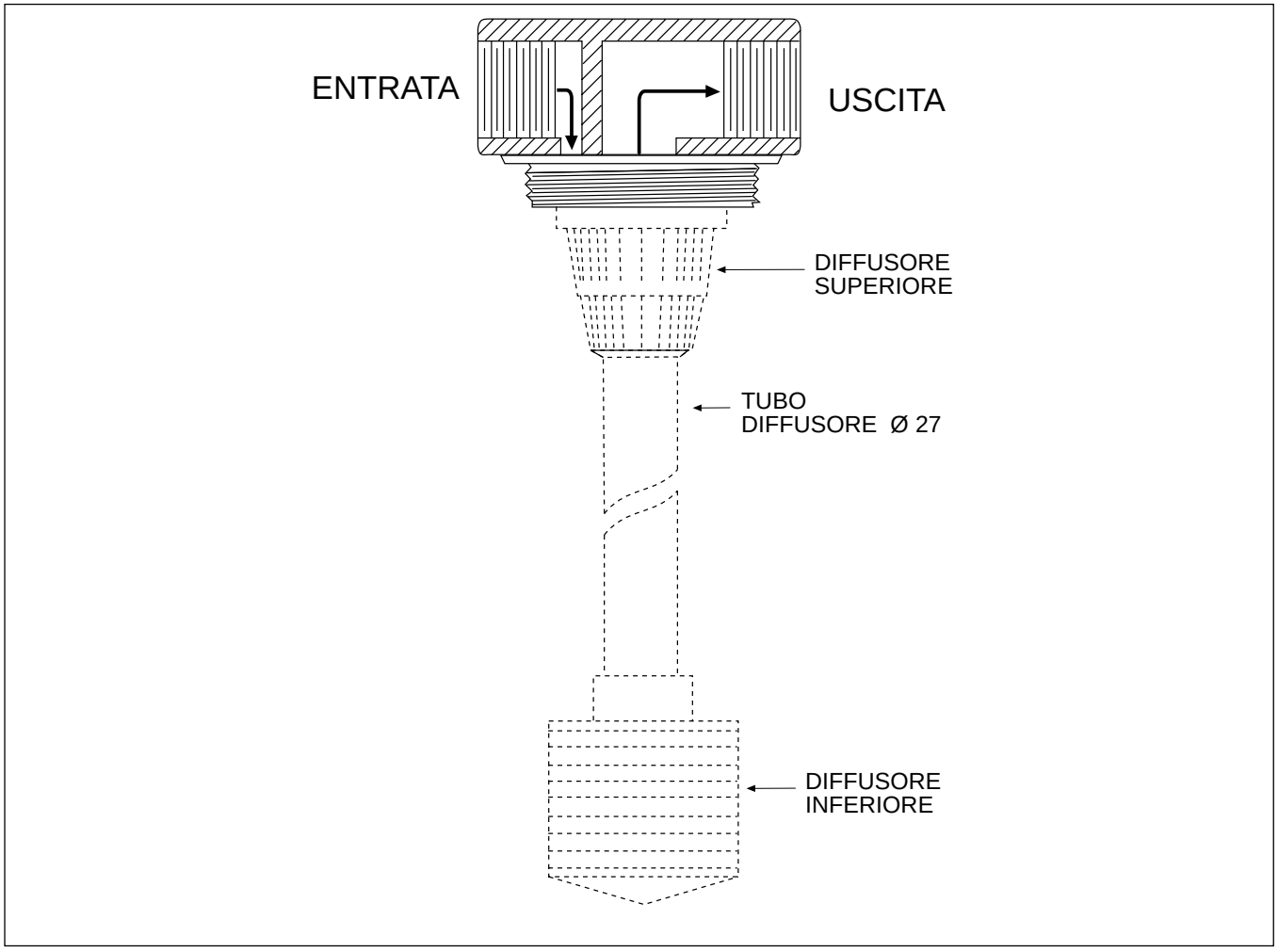

Cod. 140108

Il distributore-collettore 900 e' in plastica rigida ed e' stato disegnato per singole applicazioni di filtraggio per la rimozione di sedimenti, il controllo e la neutralizzazione di odori e acidita'.

Questa economica testata di distribuzione adotta lo standard 2 1/2" NPSM per l'imboccatura del serbatoio. ENTRATA ed USCITA sono da 1" FNPT per una facile installazione, dove sono richieste alte portate: Disponiamo di una linea completa di distributori superiori ed inferiori e di tubi di mandata.

Per ulteriori informazioni vi preghiamo di consultare il Ns. ufficio tecnico.

SISTEMI DI DIFFUSIONE
PER SERBATOI DI ALTA CAPACITA'

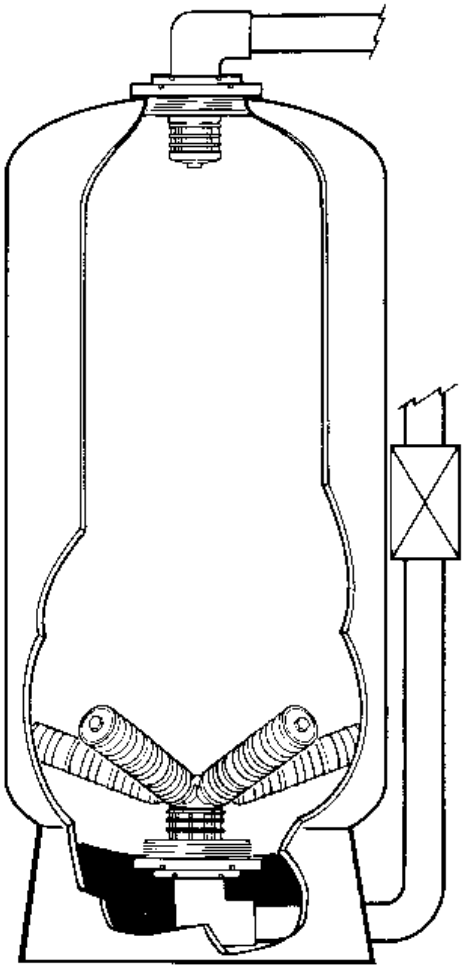

SISTEMA PER DIFFUSORI
MONTATI ALTO E BASSO COLONNA.

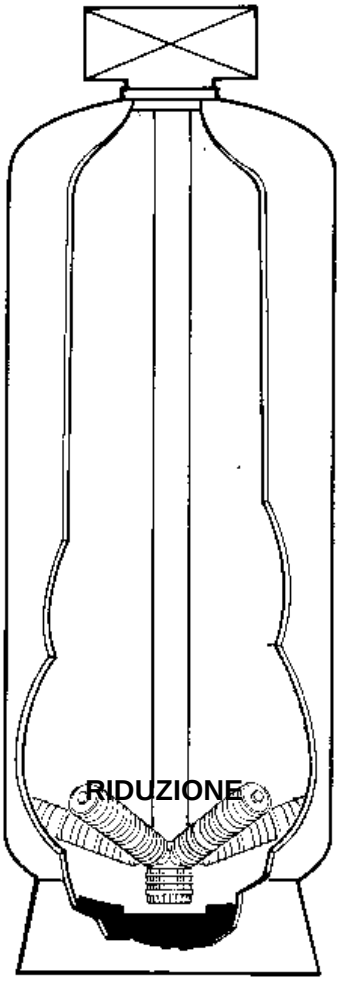

SISTEMA PER DIFFUSORE
MONTATO DALL'ALTO.

ACCESSORI

TAPPO

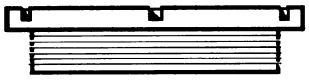

SISTEMI DI DISTRIBUZIONE PER BOMBOLE A DIFFUSORE E RAGGIERA

COD 140238 RIDUZIONE INF. DIFFUSORE 4”-2" FILETTATO

COD 140239 RIDUZIONE SUP. DIFFUSORE 4"-2" FILETTATO

COD 140510 RIDUZIONE SUP. DIFFUSORE 6"-2" FILETTATO

COD 140248 RIDUZIONE SUP. DIFFUSORE 6"-2" FLANGIATO

COD 140492 GRUPPO DIFFUSORE RAGGIERA INF. 4" 5 BRACCI

DIFFUSORI CENTRALI

140535 Diffusore centrale mm 73 0,25 - 140536 Diffusore centrale mm 73 0,50
140545 Diffusore centrale mm 126 0,25 - 140546 Diffusore centrale mm 126 0,50
140540 Diffusore centrale mm 180 0,25 - 140541 Diffusore centrale mm 180 0,50
140550 Diffusore centrale mm 340 0,25 - 140551 Diffusore centrale mm 340 0,50

COD 140494 GRUPPO DIFFUSORE PER RAGGIERA INF. 6" FILETTATA A 6 BRACCI

COD 140496 GRUPPO DIFFUSORE PER RAGGIERA INF. 6" FLANGIATA A 6 BRACCI

COD 140515 GRUPPO DIFFUSORE PER RAGGIERA INF. 6" FILETTATA A 8 BRACCI "MSK8"

COD 140514 GRUPPO DIFFUSORE PER RAGGIERA INF. 6" FLANGIATA A 8 BRACCI "MSK8"

BRACCI PER RAGGIERE

140701 Braccio diffusore per 14” 0,25 - 140701/A Braccio diffusore per 14” 0,50
140702 Braccio diffusore per 16” 0,25 - 140702/A Braccio diffusore per 16” 0,50
140703 Braccio diffusore per 20” 0,25 - 140703/A Braccio diffusore per 20” 0,50
140704 Braccio diffusore per 24” 0,25 - 140704/A Braccio diffusore per 24” 0,50
140706 Braccio diffusore per 30” 0,25 - 140706/A Braccio diffusore per 30” 0,50
140708 Braccio diffusore per 36” 0,25 - 140708/A Braccio diffusore per 36” 0,50
140709 Braccio diffusore per 40” 0,25 - 140709/A Braccio diffusore per 40” 0,50
140710 Braccio diffusore per 42” 0,25 - 140710/A Braccio diffusore per 42” 0,50

DIFFUSORI SUPERIORI ED INFERIORI

Tipo *Type*	Fessure *Slot width* mm	Ø filetto *Ø thread*	L Lunghezza totale - *Total lenght*
RB	0.2 0.5	1.1/2" 2"G	73, 128, 180, 235, 284, 340, 390, 440, 500, 550, 600 mm

Materiale/*Material:*	Polipropilene - *Polypropylene*

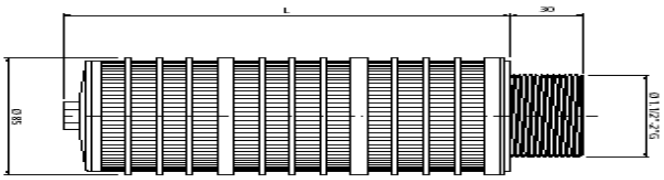

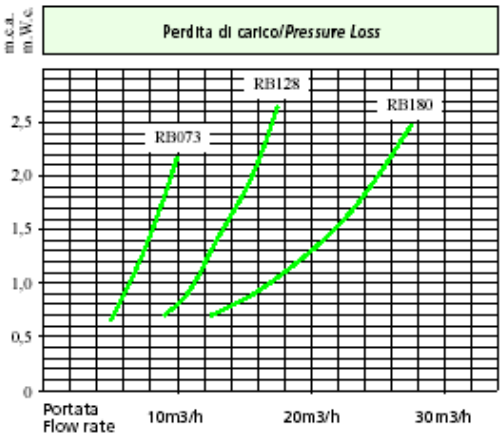

RAGGIERA A 5 BRACCI

Fessure *Slot width*	Filetti *Threads*	Lt	Ø
0.25 mm 0.5 mm	M30x2	91	274
		128	345
		164	415
		201	486
		237	556
		274	627
		310	697
		347	768
		383	838
		420	909
		456	979
		493	1050
		529	1120
		566	1191
		602	1261
		602+36.5(Lc),...	1261+73,...

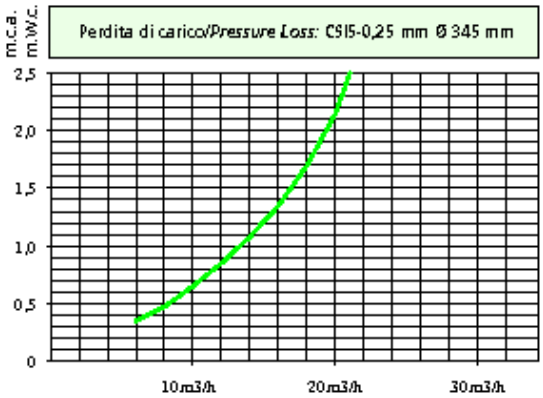

Materiale/*Material:*	Polipropilene - *Polypropylene*

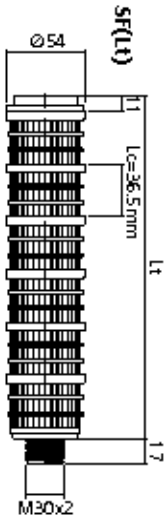

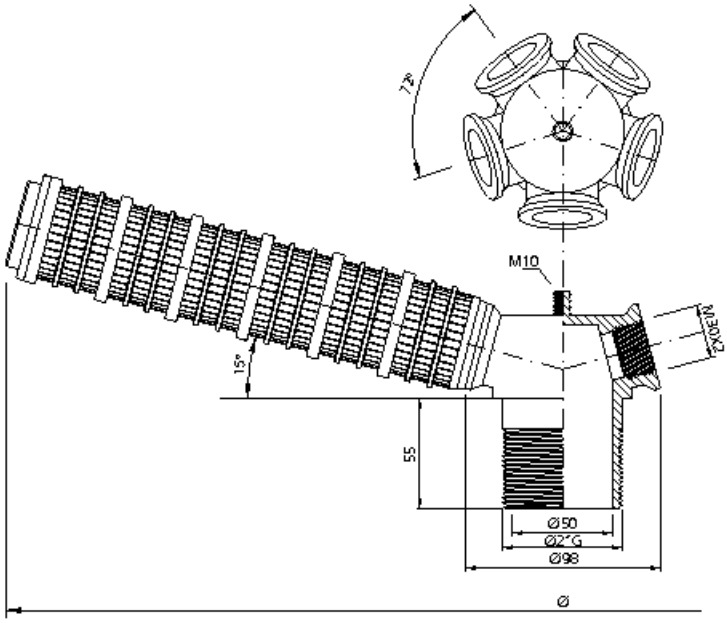

RAGGIERA A 6 BRACCI

Fessure *Slot width*	Filetti *Threads*	Lt	Ø
0.25 mm 0.5 mm	M30x2	91	281
		128	351
		164	418
		201	488
		237	555
		274	625
		310	693
		347	762
		383	830
		420	899
		456	967
		493	1037
		529	1104
		566	1174
		602	1241
		602+36.5(Lc),...	1241+73,...

Materiale/*Material:*	Polipropilene - *Polypropylene*

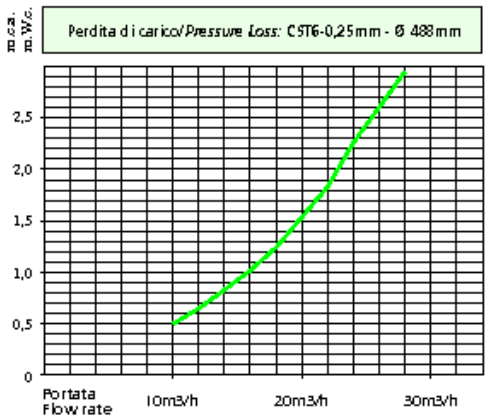

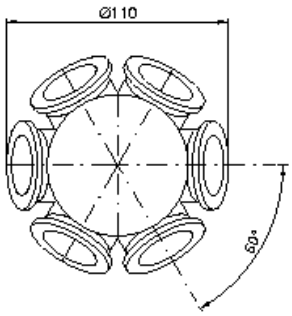

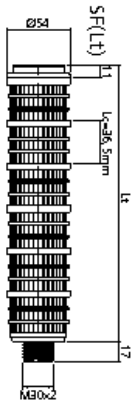

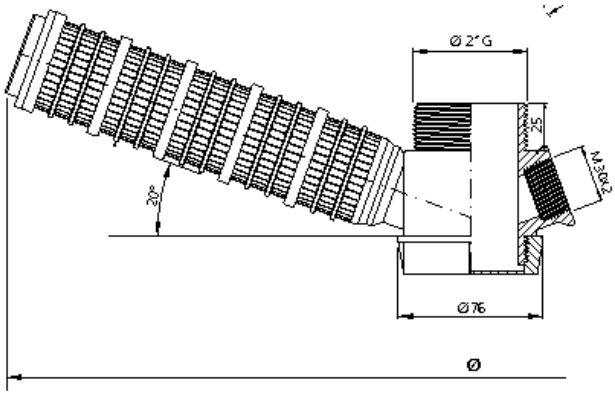

RAGGIERA A 8 BRACCI

Fessure *Slot width*	Filetti *Threads*	Lt	Ø
0.25 mm 0.5 mm	M30x2	91	302
		128	373
		164	443
		201	514
		237	584
		274	655
		310	725
		347	796
		383	866
		420	937
		456	1007
		493	1078
		529	1148
		566	1219
		602	1289
		602+36.5(Lc),...	1289+70,...

Materiale/*Material:*	Polipropilene - *Polypropylene*

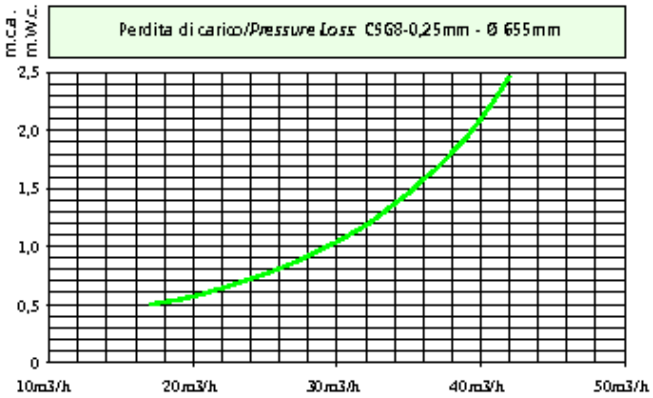

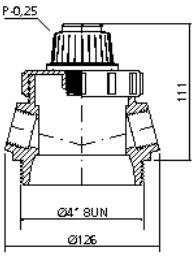

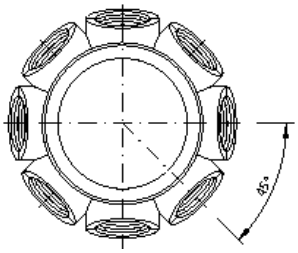

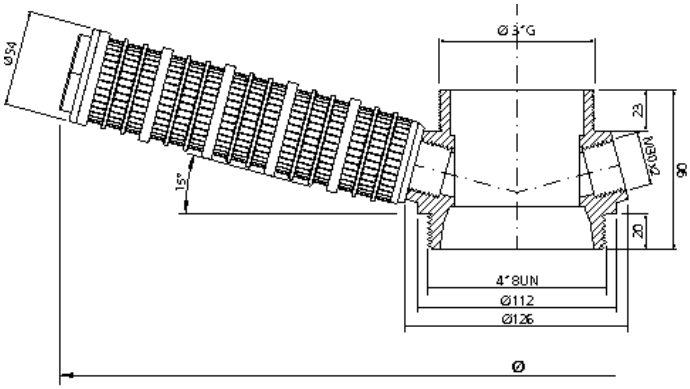

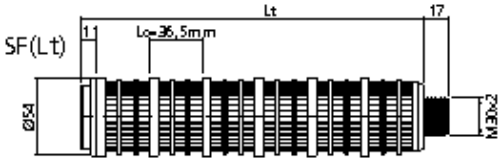

COMPONENTI SISTEMI DI DISTRIBUZIONE

COD 140239 RIDUZIONE
SUP. DIFFUSORE 4” FILETTATO

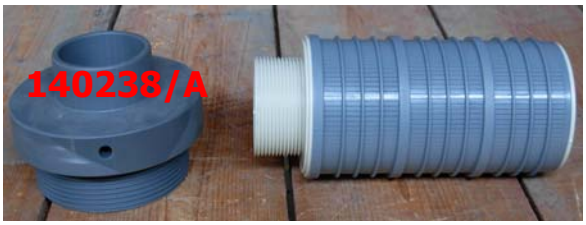

COD 140238 RIDUZIONE
INF. DIFFUSORE 4” FILETTATO

COD 140510 RIDUZIONE
SUP. DIFFUSORE 6” FILETTATO

COD 140248 RIDUZIONE
SUP. DIFFUSORE 6” FLANGIATO

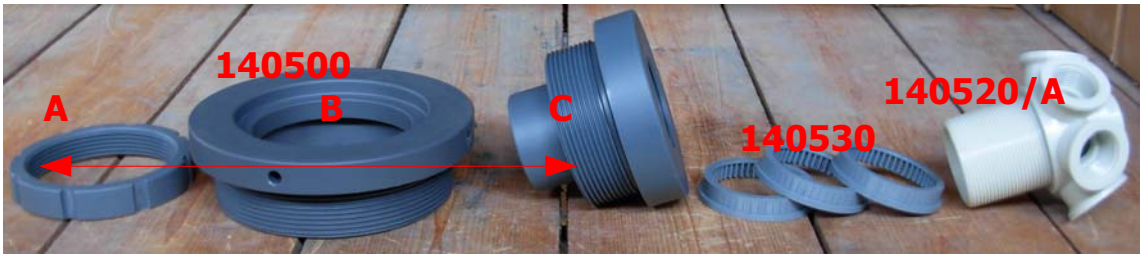

COD 140494 Gruppo diffusore per raggiera inf. 6” filettata a 6 bracci

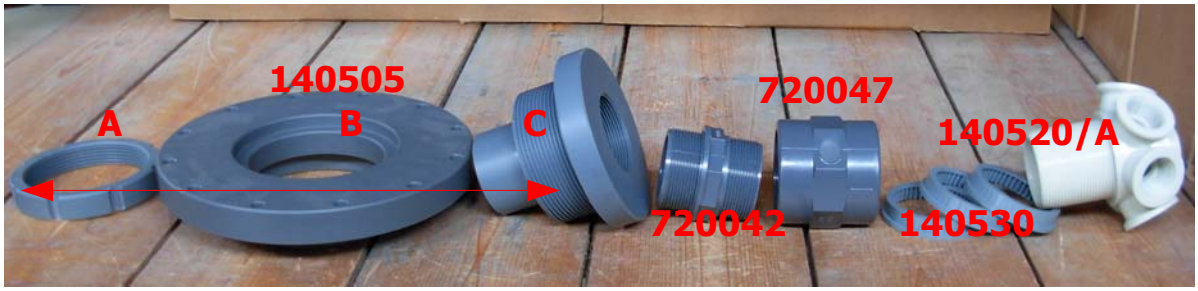

COD 140496 Gruppo diffusore per raggiera inf. 6” flangiata a 6 bracci

COD 140515 Gruppo diffusore per raggiera inf. 6” filettata per MSK8 a 8 bracci

COD 140514 Gruppo diffusore per raggiera inf. 6” filettata per MSK8 a 8 bracci

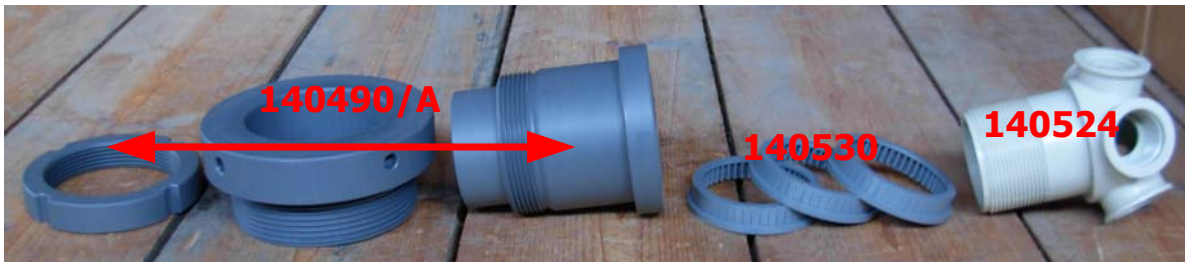

COD 140492 Gruppo diffusore per raggiera inf. 4” filettata per 5 bracci

ORING PER SISTEMI DI DISTRIBUZIONE PER BOMBOLE A DIFFUSORE E RAGGIERA

COD 140238: COD 700045 ORING 6412 NR 01
COD 140239: COD 700045 ORING 6412 NR 01
COD 140510: COD 700035 ORING 223 NR 01
COD 140248: COD 700035 ORING 223 NR 01
COD 140492: COD 700045 ORING 6412 NR 01
COD 700055 ORING 4312 NR 01
COD 140493: COD 700045 ORING 6412 NR 01
COD 700055 ORING 4312 NR 01
COD 140494: COD 700035 ORING 223 NR 01
COD 700070 ORING 6400 NR 01
COD 140496: COD 700035 ORING 223 NR 01
COD 700075 ORING 193 NR 01
COD 140515: COD 700080 ORING 4375 NR 01
COD 700035 ORING 223 NR 01
COD 140514: COD 700014 ORING 231 NR 01
COD 700093 ORING 6375 NR 01

SISTEMI DI DISTRIBUZIONE PER BOMBOLE A RAGGIERA ATTACCO ALTO

COD 140521-140522 Raggiera attacco alto K1026-5b - collettore

COD 140523 Raggiera attacco alto CST 6 per 30”/36” collettore

COD 140519 Raggiera attacco alto SS 6 per16”/20”/24” collettore

BRACCI PER RAGGIERE K1026 – 5b E CST 6:

140701 Braccio diffusore per 14” 0,25 - 140701/A Braccio diffusore per 14” 0,50
140702 Braccio diffusore per 16” 0,25 - 140702/A Braccio diffusore per 16” 0,50
140703 Braccio diffusore per 20” 0,25 - 140703/A Braccio diffusore per 20” 0,50
140704 Braccio diffusore per 24” 0,25 - 140704/A Braccio diffusore per 24” 0,50
140706 Braccio diffusore per 30” 0,25 - 140706/A Braccio diffusore per 30” 0,50
140708 Braccio diffusore per 36” 0,25 - 140708/A Braccio diffusore per 36” 0,50

BRACCI PER RAGGIERE SS 6:

140528 Braccio diffusore per 16"/18" 0,25 - SB
140528/A Braccio diffusore per 20" 0,25 - SB
140529 Braccio diffusore per 24" 0,25 - SB
140531 Braccio diffusore per 30" 0,25 - SB

RAGGIERA A 6 BRACCI MONTAGGIO ALTO CST 6

Fessure *Slot width*	Filetti *Threads*	Lt	Ø
0.25 mm 0.5 mm	M30x2	91	281
		128	351
		164	418
		201	488
		237	555
		274	625
		310	693
		347	762
		383	830
		420	899
		456	967
		493	1037
		529	1104
		566	1174
		602	1241
		602+36.5(Lc),...	1241+73,...

Materiale/*Material:*	Polipropilene - *Polypropylene*

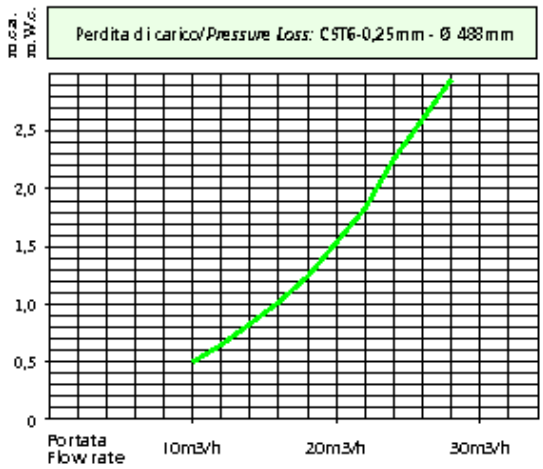

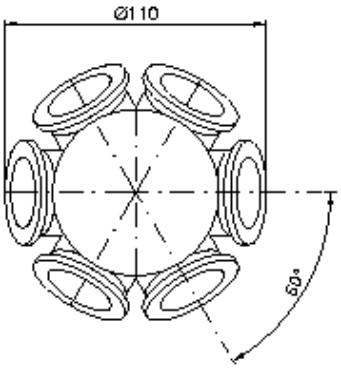

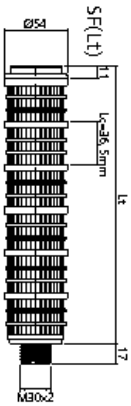

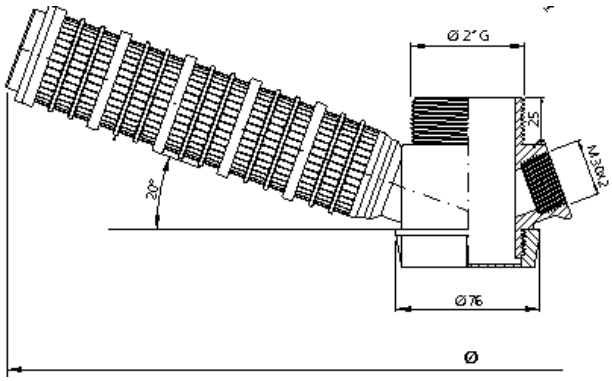

RAGGIERA A 6 BRACCI MONTAGGIO ALTO SS 6

Fessure *Slot width*	Lt	Ø
0.25 mm	85	260
	113	314
	143	374
	185	458
	210	510
	240	564
	270	622
	312	702
	339	756
	367	810
	397	870
	439	952
	464	1005

Materiale/*Material:*	ABS - PP
Ordine/*Order:*	CB6 - (ø) SB(Lt)

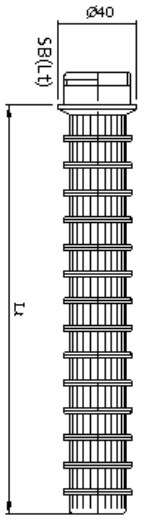

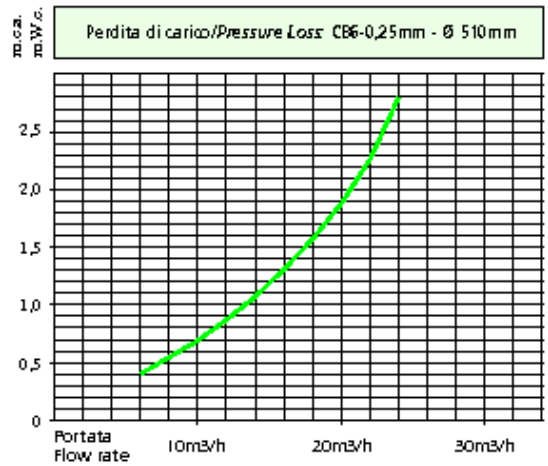

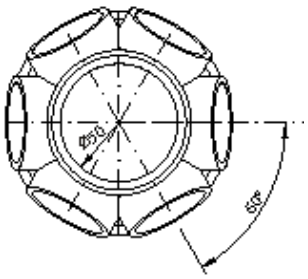

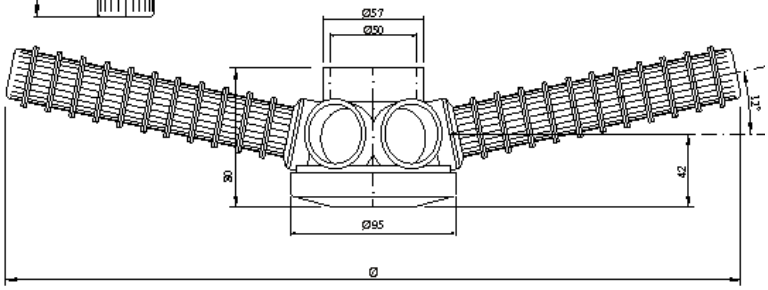

CONTENITORI IN ACCIAIO
VERTICALI CILINDRICI

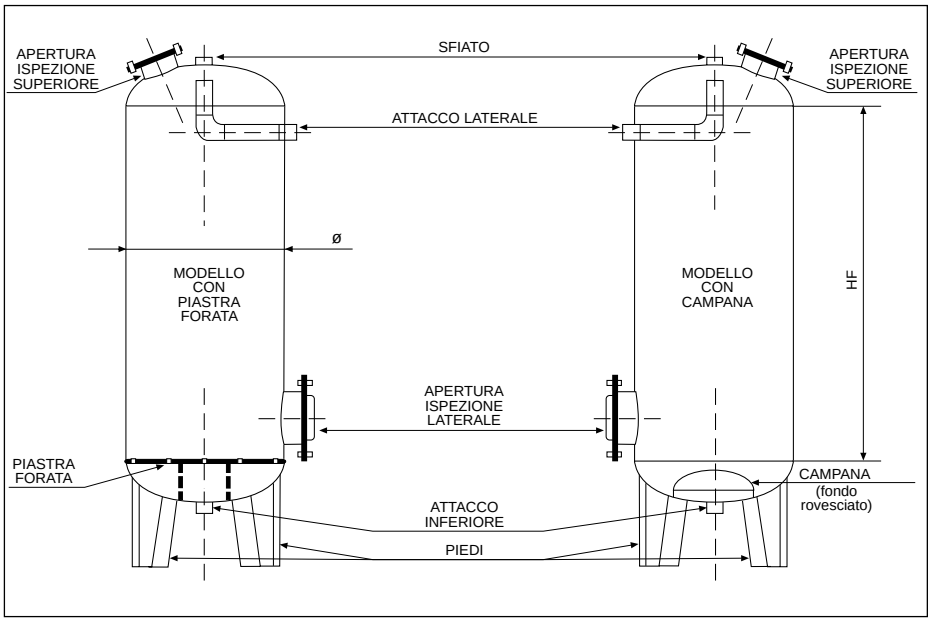

CARATTERISTICHE :

Materiale:
Acciaio di qualità al Ca - F 360 B

Finitura :
Zincatura per immersione in bagno fuso
Teflonatura o verniciatura
Epossidica previa sabbiatura.

- Press. di esercizio Std. :
Min. 0,5 ATE - Max. 6 ATE

- Press. di collaudo :
8 ATE

- Diffusore super. Std. :
Bicchiere rovesciato

- Diffusore inferiore :
Piastra forata / Campana rovesciata

- Dimensioni max. :
ø 1600 Zincato
ø 2000 Teflonato / Epossidico
HF 5000 Ogni finitura

* Tipo	* H F	** Att. ø	Spessori (mm) Fondi	Fasciame	Piastra eventuale	Volume fasciame	Ispezioni Flangiate Superiore	Laterale	Peso (Kg.) Mod. con Piastra	Mod. con Campana
K500	1500	1” 1/2	4	4	10	Lt. 295	DN 200	DN 300	160	150
K600	1500	1” 1/2	4	4	10	Lt. 425	DN 200	DN 300	200	180
K700	1500	2”	4	4	10	Lt. 580	DN 200	DN 300	240	200
K800	1500	2”	5	4	12	Lt. 755	DN 200	DN 300	310	240
K900	1500	2” 1/2	5	4	12	Lt. 955	DN 200	DN 350	350	260
K1000	1500	3”	5	4	12	Lt. 1180	DN 300	DN 350	410	310
K1100	1500	3”	5	4	15	Lt. 1425	DN 300	DN 400	490	350
K1200	1500	3”	5	4	15	Lt. 1700	DN 300	DN 400	520	400
K1400	1500	3”	5	5	15	Lt. 2310	DN 400	DN 400	690	500
K1500	1500	4”	5	5	15	Lt. 2650	DN 400	DN 400	830	610
K1600	1500	4”	6	5	15	Lt. 3015	DN 400	DN 400	970	700

* = Altre misure disponibili ** = Misure indicative Std.

Con piastra forata da Cod. 179000 a 179050
Con campana rovesciata da Cod. 180000 a 180007

MODELLO CON PIASTRA DI DISTRIBUZIONE INFERIORE FORATA.
Tabella del numero dei fori Ø 28 praticati in funzione del Ø del serbatoio

Ø	N° Fori	Ø	N° Fori
500	12	1100	78
600	21	1200	97
700	32	1400	129
800	37	1500	155
900	52	1600	175
1000	62		